新日本スポーツ連盟 第63回 大阪スポーツ祭典 サッカー大会 組合せ日程表(2026年)

【M50の部】 5／17～10／11

予選リーグ：4チームの5グループによるリーグ戦。60分ゲーム。
各グループの1位、2位、3位チームによる決勝トーナメント。
＜予選グループリーグ順位決定方法＞
勝点[○(勝)：+3 △(引分)：＋1 ●(負)：±0 □(不戦勝)：+3 ■(不戦敗)-2 □-■のスコアは3-0]
得失、総得点、警P＝警告退場宣告の累積数(警告1、退場2ポイント。但し、試合中の2枚目警告の退場宣告は除く)の少数、
当該対戦、抽番の順(少数優先)で順位決定

公益財団法人スポーツ安全協会 For Fun Sports & Cultural Activities
当事業は スポーツ安全協会 スポーツ傷害保険Bの成立実績の助成を受けて実施しています

44G

9月27日

抽番	Aグループ	1 SOCIO TIES SHOWA FC	2 Holiday Senior FC	3 岩田FC PAPAS	4 FC岸和田シニア50	勝	分	敗	勝点	得	失	差	警P	順位
1	SOCIO TIES SHOWA FC		あ 5/17 服部 9:30 0 ● 4	こ 5/31 大枝 12:45 0 △ 0	な 6/28 ヤナギ 15:00 1 ● 3	0	1	2	1	1	7	-6	1	4
2	Holiday Senior FC	あ 4 ○ 0		に 6/28 ヤナギ 16:30 0 ● 1	し 5/31 大枝 15:35 1 ○ 0	2	0	1	6	5	1	4	0	1
3	岩田FC PAPAS	こ 5/31 大枝 12:45 0 △ 0	に 6/28 ヤナギ 16:30 1 ○ 0		お 5/17 服部 15:30 0 △ 0	1	2	0	5	1	0	1	1	2
4	FC岸和田シニア50	な 6/28 ヤナギ 15:00 3 ○ 1	し 5/31 大枝 15:35 0 ● 1	お 5/17 服部 15:30 0 △ 0		1	1	1	4	3	2	1	0	3

抽番	Bグループ	5 帝陵シニア	6 HF-OSAKA エターナル	7 北摂ユナイデッド50	8 FC.ふるい	勝	分	敗	勝点	得	失	差	警P	順位
5	帝陵シニア		う 5/17 服部 12:30 2 ● 3	す 6/21 ヤナギ 10:30 5 ○ 2	ふ 7/12 服部 15:00 10 ○ 0	2	0	1	6	17	5	12	0	1
6	HF-OSAKA エターナル	う 3 ○ 2		ね 7/12 服部 9:20 0 △ 0	せ 6/21 ヤナギ 12:00 1 △ 1	1	2	0	5	4	3	1	0	2
7	北摂ユナイデッド50	す 6/21 ヤナギ 10:30 2 ● 5	ね 7/12 服部 9:20 0 △ 0		え 5/17 服部 14:00 5 ○ 2	1	1	1	4	7	7	0	0	3
8	FC.ふるい	ふ 7/12 服部 15:00 0 ● 10	せ 6/21 ヤナギ 12:00 1 △ 1	え 5/17 服部 14:00 2 ● 5		0	1	2	1	3	16	-13	0	4

抽番	Cグループ	9 TECHNEES(テクニーズ)1986	10 OSAKA3710FC	11 プレス大阪	12 FC.バーンズfifty's	勝	分	敗	勝点	得	失	差	警P	順位
9	TECHNEES(テクニーズ)1986		い 5/17 服部 11:00 6 ○ 1	そ 6/21 ヤナギ 13:30 3 ○ 1	の 7/12 服部 10:45 4 ○ 1	3	0	0	9	13	3	10	0	1
10	OSAKA3710FC	い 5/17 服部 11:00 1 ● 6		は 7/12 服部 12:10 0 ● 6	た 6/21 ヤナギ 15:00 0 ● 2	0	0	3	0	1	14	-13	0	4
11	プレス大阪	そ 6/21 ヤナギ 13:30 1 ● 3	は 7/12 服部 12:10 6 ○ 0		か 5/24 鶴見 14:00 1 ○ 0	2	0	1	6	8	3	5	1	2
12	FC.バーンズfifty's	の 7/12 服部 10:45 1 ● 4	た 6/21 ヤナギ 15:00 2 ○ 0	か 5/24 鶴見 14:00 0 ● 1		1	0	2	3	3	5	-2	0	3

抽番	Dグループ	13 大阪ﾌｯﾄﾎﾞｰﾙｸﾗﾌﾞ2023	14 SOSクラブ	15 ニコルスFC50	16 大阪オールドボーイズ	勝	分	敗	勝点	得	失	差	警P	順位
13	大阪ﾌｯﾄﾎﾞｰﾙｸﾗﾌﾞ2023		き 5/31 大枝 8:30 7 ○ 1	ち 6/21 ヤナギ 16:30 4 ○ 0	ひ 7/12 服部 13:35 0 ● 4	2	0	1	6	11	5	6	0	2
14	SOSクラブ	き 5/31 大枝 8:30 1 ● 7		ぬ 7/5 鶴見 15:30 0 ● 3	つ 6/28 ヤナギ 10:30 0 ● 9	0	0	3	0	1	19	-18	0	4
15	ニコルスFC50	ち 6/21 ヤナギ 16:30 0 ● 4	ぬ 7/5 鶴見 15:30 3 ○ 0		く 5/31 大枝 9：55 1 ○ 0	2	0	1	6	4	4	0	0	3
16	大阪オールドボーイズ	ひ 7/12 服部 13:35 4 ○ 0	つ 6/28 ヤナギ 10:30 9 ○ 0	く 5/31 大枝 9：55 0 ● 1		2	0	1	6	13	1	12	0	1

抽番	Eグループ	17 大阪ﾌｯﾄﾎﾞｰﾙｸﾗﾌﾞｼﾆｱ	18 京輪舞F.C.	19 Holiday B	20 セレソンFifty	勝	分	敗	勝点	得	失	差	警P	順位
17	大阪ﾌｯﾄﾎﾞｰﾙｸﾗﾌﾞｼﾆｱ		け 5/31 大枝 11:20 0 ● 2	て 6/28 ヤナギ 12:00 1 △ 1	へ 7/12 服部 16:25 0 ● 2	0	1	2	1	1	5	-4	0	4
18	京輪舞F.C.	け 5/31 大枝 11:20 2 ○ 0		ほ 7/12 服部 17:50 2 ○ 0	と 6/28 ヤナギ 13:30 0 ● 4	2	0	1	6	4	4	0	0	2
19	Holiday B	て 6/28 ヤナギ 12:00 1 △ 1	ほ 7/12 服部 17:50 0 ● 2		さ 5/31 大枝 14:10 1 △ 1	0	2	1	2	2	4	-2	1	3
20	セレソンFifty	へ 7/12 服部 16:25 2 ○ 0	と 6/28 ヤナギ 13:30 4 ○ 0	さ 5/31 大枝 14:10 1 △ 1		2	1	0	7	7	1	6	0	1
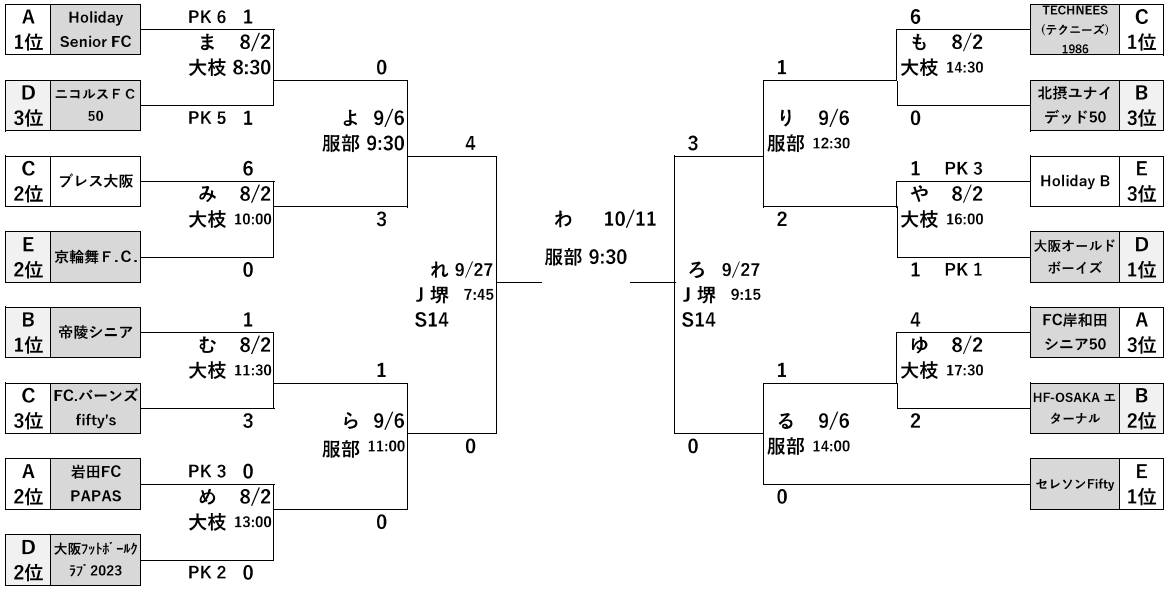
決勝トーナメント　６０分試合　同点の場合はＰＫ戦